EasySens Funkschalter 55x55

Universal-Funkschalter

thermokon®
HOME OF SENSOR TECHNOLOGY

Datenblatt • 519106

Technische Änderungen vorbehalten
Stand: 27.10.2022 • A120

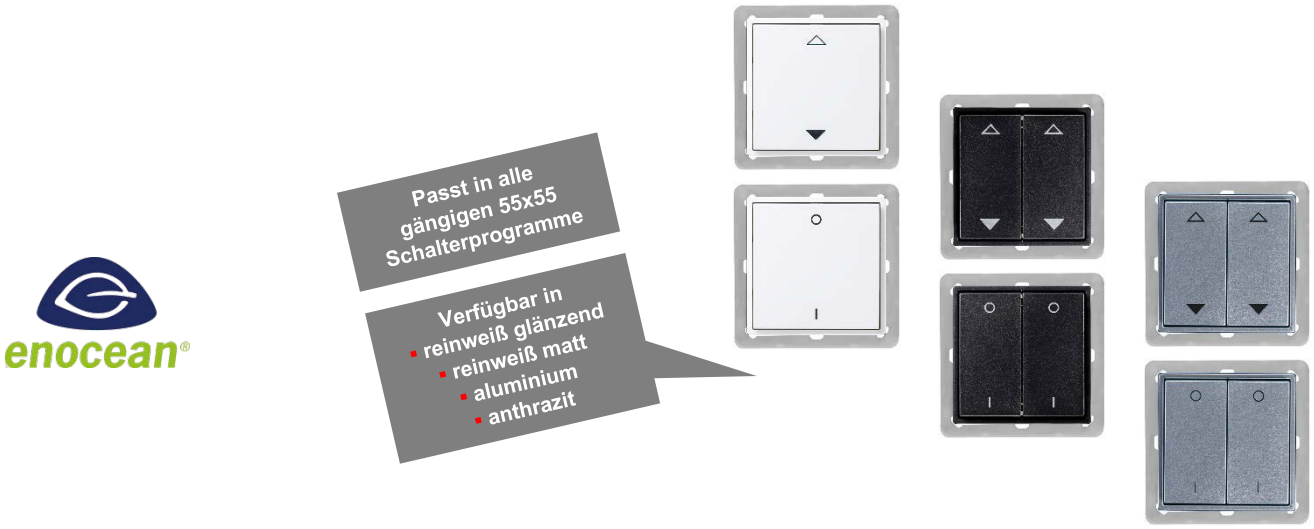

» ANWENDUNG

Batterieloser Funkschalter zur Zustandsänderung von Licht und Jalousie. Durch die Funktechnologie ist ein flexibles Anbringen mithilfe von Klebepads oder Schrauben an Glas und Putz möglich.

» TYPENÜBERSICHT

Funkschalter 55x55 - Ausführung Licht (0 | I)

- Funkschalter 2-Kanal Licht 55x55 ohne Rahmen (1 Schalterwippe)
- Funkschalter 4-Kanal Licht 55x55 ohne Rahmen (2 Schalterwippen)

Funkschalter 55x55 - Ausführung Jalousie (▲|▼)

- Funkschalter 2-Kanal Jalousie 55x55 ohne Rahmen (1 Schalterwippe)
- Funkschalter 4-Kanal Jalousie 55x55 ohne Rahmen (2 Schalterwippen)

Ohne Bedruckung oder mit Sonderbedruckung möglich
Alle Typen erhältlich in den Farben reinweiß glänzend, reinweiß seidenmatt, aluminium und anthrazit.

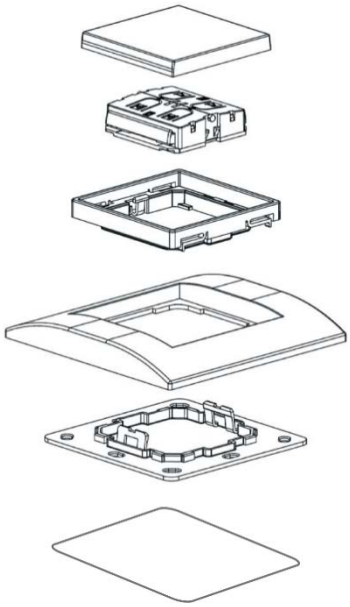

Kompatibel zu folgenden Schalterprogrammen:
Berker S.1 *, B.7 Glas
Busch-Jaeger Busch-balance® SI *
Feller EDIZIOdue *
Gira E2 *, E3 *, Standard 55 *, Esprit *, Event *, Flächenschalter *
Jung A 500 *, AS 500 *, A creation *
Merten M-Smart *, M-Plan *, M-Pure *, 1-M, Atelier-M, Artec *, Antik *
Peha AURA, AURA Glas

**mit Zwischenrahmen (Standardausführung)*

» PRODUKTPRÜFUNG UND-ZERTIFIZIERUNG

Konformitätserklärung
Erklärungen zur Konformität der Produkte finden Sie auf unserer Webseite https://www.thermokon.de/

» SICHERHEITSHINWEIS – ACHTUNG

Der Einbau und die Montage elektrischer Geräte (Module) dürfen nur durch eine autorisierte Elektrofachkraft erfolgen.

Das Gerät ist nur für die bestimmungsgemäße Verwendung vorgesehen. Ein eigenmächtiger Umbau oder eine Veränderung ist verboten! Die Module dürfen nicht in Verbindung mit Geräten benutzt werden, die direkt oder indirekt menschlichen, gesundheits- oder lebenssichernden Zwecken dienen oder durch deren Betrieb Gefahren für Menschen, Tiere oder Sachwerte entstehen können. Der Anschluss von Geräten mit Stromanschluss darf nur bei freigeschalteter Anschlussleitung erfolgen!

Ferner gelten
- Gesetze, Normen und Vorschriften
- Der Stand der Technik zum Zeitpunkt der Installation
- Die technischen Daten sowie die Bedienungsanleitung des Gerätes

» ENTSORGUNGSHINWEIS

Als Einzelkomponente von ortsfest installierten Anlagen fallen Thermokon Produkte nicht unter das Elektro- und Elektronikgesetz (ElektroG). Die meisten unserer Produkte enthalten wertvolle Rohstoffe und sollten deshalb nicht als Hausmüll entsorgt, sondern einem geordneten Recycling zugeführt werden. Die örtlich gültige Entsorgungsregelung ist zu beachten.

» INFORMATIONEN ZU EASYSENS® (FUNK) / AIRCONFIG ALLGEMEIN

EasySens® - airConfig
Grundlegende Informationen zu EasySens® Funk sowie zur Bedienung der Software airConfig finden Sie zum Download auf unserer Webseite.

» ÜBERSICHT ÜBER DIE FUNK-TELEGRAMME

EEP
Eine ausführliche Beschreibung der Funktelegramme EnOcean Equipment Profiles (EEP) steht als Download unter http://tools.enocean-alliance.org/EEPViewer/ zur Verfügung.

» TECHNISCHE DATEN

Funktechnologie	EnOcean (IEC 14543-3-10), Sendeleistung <10 mW EEP F6-02-xx
Frequenz	868 MHz
Spannungsversorgung	Wartungsfreier, elektrodynamischer Energiegenerator
Sendeintervall	bei Betätigung des Schalters
Bedienfunktionen	Betätigungskraft 7 N, Betätigungsweg 2 mm, Schaltspiele Anzahl > 50.000
Anzahl Tasten	2-Kanal (1 Schalterwippe), 4-Kanal (2 Schalterwippen)
Beschriftung	O, I (Ausführung Licht), ∆▼ (Ausführung Jalousie), Sonderbedruckung möglich
Gehäuse	PC, reinweiß glänzend, reinweiß matt, aluminium, Jung aluminium (passend für Jung Schalterprogramme), anthrazit, luminiszierender Zwischenrahmen, gelb, grün nachleuchtend verfügbar (siehe Zubehör); kann einfach anstelle des Zwischenrahmens eingesetzt werden, Richtwert: Bei einer Belichtung von 20-30 Minuten mit 400 Lux leuchtet der Rahmen etwa 12 Std nach
Umgebungsbedingung	-25..+65 °C, max. 85% rH nicht kondensierend
Montage	flach auf Untergrund, kleben (mit beiliegender Folie) oder schrauben

» MONTAGEHINWEISE

Der Schalterrahmen kann direkt auf die Wand geklebt oder vorhandenen UP-Dosen angeschraubt werden. Die Oberfläche muss eben und staubfrei sein. Unebenheiten können zu Funktionsstörungen führen. Achten Sie darauf, dass kein Staub in das Geräteinnere gelangen kann. Schalterrahmen, ggf. Zwischenrahmen, Funkmodul und Betätigunswippe(n) nacheinander aufrasten.

Bei Demontage hebeln Sie die Wippe zusammen mit dem Funkmodul ab. Lösen Sie den Zwischenrahmen durch Ausrasten der Rasthaken links und rechts.